GAMA FRÍO

La Gama de Frío Zanussi está diseñada para que sea aún más práctica. No solo el diseño exterior es más moderno y elegante, además te resultará más cómodo almacenar.
Los alimentos y aquello que acabes de comprar en el súper se enfriará mucho más rápido. Está especialmente pensada para que vayas menos veces a la compra y hacerte la vida más fácil.

FRÍO

Soluciones inteligentes para mantener tus alimentos frescos y deliciosos con un diseño exterior moderno y elegante.

La tecnología TwinTech® No Frost protege lo que comes.

5 AÑOS DE GARANTÍA EN EL COMPRESOR

Garantía de confianza

Registrando en la web cualquier frigorífico de dos puertas (con congelador superior), tabletop o congelador horizontal, contarás con 5 años de garantía en el compresor.

Puerta plana NUEVO

Un diseño más elegante para tu cocina.

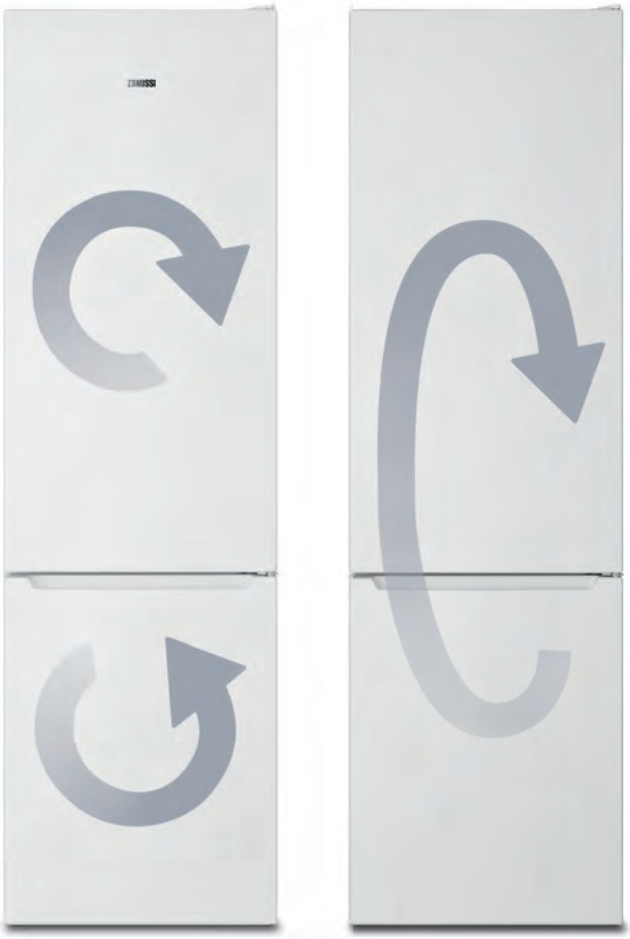

Sistema TwinTech®

Sistema Estándar

TwinTech®: Clave doble sistema de refrigeración

Gracias a la tecnología TwinTech® basada en soluciones de refrigeración profesionales, 2 sistemas de refrigeración independientes que evitan que los alimentos se resequen en el frigorífico y previene la formación de escarcha en el congelador. Esto garantiza:
- Un nivel de humedad ideal en el frigorífico para evitar la deshidratación de la comida
- No Frost en el congelador: olvídate de descongelarlo gracias a los sistemas independientes de TwinTech®, los olores no se trasmiten entre el frigorífico y congelador.

Low frost. Mantenimiento fácil.

El sistema Low Frost está diseñado para hacer que tu combi trabaje en perfectas condiciones - sin escarcha. Esta tecnología reduce la aparición de escarcha para que no tengas que descongelar el congelador con frecuencia.

Control de temperatura y humedad

Gracias a la tecnología Multiflow, todos los niveles del frigorífico disfrutan siempre de la misma temperatura. El aire frío es repartido y expulsado de forma uniforme por todo el interior a través de todas las salidas de aire que tiene la columna fijada en la parte posterior de la cavidad.

Energéticamente eficiente

Muchos de nuestros modelos de frigoríficos han logrado obtener la clasificación A++, por su bajo consumo energético, posibilitando un ahorro considerable en tu factura de la luz.

Mejor enfriamiento

Mejor enfriamiento con DynamicAir, evita que la comida se seque gracias al mantenimiento de la temperatura estable en toda la cavidad. El frigorífico DynamicAir mantiene la temperatura estable en el interior para conservar mejor los alimentos. El ventilador compacto funciona para mover el aire frío, para un enfriamiento constante.

Combi de libre instalación ZNME36GU0

PVPR (€) 865

- TwinTech®, doble circuito de refrigeración, una tecnología contrastada – Mantiene la frescura y el sabor de los alimentos durante más tiempo
- TwinTech® con congelador no frost, la frescura de los alimentos recién comprados – Alimentación sana con ingredientes en su punto justo de humedad y frescura
- MultiFlow, mantiene la temperatura estable para una mejor conservación – Mantiene el frigorífico libre de escarcha, condensación y bacterias
- Frigorífico de puerta plana, diseño Premium – Líneas puras y diseño minimalista que dan mucho juego a la hora de configurar tu espacio de cocina

- Frigorífico MultiFlow
- Congelador No Frost
- Control: Táctil electrónico
- Cajón MaxiBox (Fruta y Verdura)
- Luz: LED en panel superior
- Tirador: Horizontal integrado
- Enfriamiento rápido: Sí; Congelación rapida: Sí; Función vacaciones: No
- Medidas (mm): 2010 x 595 x 650

PNC	925 993 337	**EAN**	7332543743155
TIpo	Frigorífico Combi	**Color**	Look Inox
Clase	A++	**Capacidad total neta (L)**	360
Nº de termostatos	2	**Clasificación climática**	SN-N-ST-T

Combi de libre instalación ZNME36GW0

PVPR (€) 800

- TwinTech®, doble circuito de refrigeración, una tecnología contrastada – Mantiene la frescura y el sabor de los alimentos durante más tiempo
- TwinTech® con congelador no frost, la frescura de los alimentos recién comprados – Alimentación sana con ingredientes en su punto justo de humedad y frescura
- MultiFlow, mantiene la temperatura estable para una mejor conservación – Mantiene el frigorífico libre de escarcha, condensación y bacterias
- Frigorífico de puerta plana, diseño Premium – Líneas puras y diseño minimalista que dan mucho juego a la hora de configurar tu espacio de cocina

- Frigorífico MultiFlow
- Congelador No Frost
- Control: Táctil electrónico
- Luz: LED en panel superior
- Tirador: Horizontal integrado
- Enfriamiento rápido: Sí; Congelación rapida: Sí; Función vacaciones: No
- Medidas (mm): 2010 x 595 x 650

PNC	925 993 338	**EAN**	7332543743162
TIpo	Frigorífico Combi	**Color**	Blanco
Clase	A++	**Capacidad total neta (L)**	360
Nº de termostatos	2	**Clasificación climática**	SN-N-ST-T

Combi de libre instalación ZNME32GU0

PVPR (€) 804

- TwinTech®, doble circuito de refrigeración, una tecnología contrastada – Mantiene la frescura y el sabor de los alimentos durante más tiempo
- TwinTech® con congelador no frost, la frescura de los alimentos recién comprados – Alimentación sana con ingredientes en su punto justo de humedad y frescura
- MultiFlow, mantiene la temperatura estable para una mejor conservación – Mantiene el frigorífico libre de escarcha, condensación y bacterias
- Frigorífico de puerta plana, diseño Premium – Líneas puras y diseño minimalista que dan mucho juego a la hora de configurar tu espacio de cocina

- Frigorífico MultiFlow
- Congelador No Frost
- Control: Táctil electrónico
- Cajón MaxiBox (Fruta y Verdura)
- Luz: LED en panel superior
- Tirador: Horizontal integrado
- Enfriamiento rápido: Sí; Congelación rapida: Sí; Función vacaciones: No
- Medidas (mm): 1860 x 595 x 650

PNC	925 993 339	**EAN**	7332543744084
Tipo	Frigorífico Combi	**Color**	Look Inox
Clase	A++	**Capacidad total neta (L)**	324
Nº de termostatos	2	**Clasificación climática**	SN-N-ST-T

Combi de libre instalación ZNME32GW0

PVPR (€) 775

- TwinTech®, doble circuito de refrigeración, una tecnología contrastada – Mantiene la frescura y el sabor de los alimentos durante más tiempo
- TwinTech® con congelador no frost, la frescura de los alimentos recién comprados – Alimentación sana con ingredientes en su punto justo de humedad y frescura
- MultiFlow, mantiene la temperatura estable para una mejor conservación – Mantiene el frigorífico libre de escarcha, condensación y bacterias
- Frigorífico de puerta plana, diseño Premium – Líneas puras y diseño minimalista que dan mucho juego a la hora de configurar tu espacio de cocina

- Frigorífico MultiFlow
- Congelador No Frost
- Control: Táctil electrónico
- Cajón MaxiBox (Fruta y Verdura)
- Luz: LED en panel superior
- Tirador: Horizontal integrado
- Enfriamiento rápido: Sí; Congelación rapida: Sí; Función vacaciones: No
- Medidas (mm): 1860 x 595 x 650

PNC	925 993 340	**EAN**	7332543743223
Tipo	Frigorífico Combi	**Color**	Blanco
Clase	A++	**Capacidad total neta (L)**	324
Nº de termostatos	2	**Clasificación climática**	SN-N-ST-T

Combi de libre instalación ZTAN28FW0

PVPR (€) 555 | Nuevo

- Más espacio para artículos más grandes – Con el combi OptiSpace siempre hay espacio para todas tus compras
- Para más almacenamiento, OptiSpace – Organiza el espacio del interior de tu combi como más te convenga

- Frigorífico Estático
- Congelador Estático
- Control: Electrónico
- Luz: 1, Interior, LED
- Tirador: Zanussi handle
- Enfriamiento rápido: No; Congelación rapida: No; Función vacaciones: No
- Medidas (mm): 1610 x 550 x 547

PNC	925 992 243	**EAN**	7332543738595
TIpo	Frigorífico 2 puertas	**Color**	Blanco
Clase	A+	**Capacidad total neta (L)**	242
Nº de termostatos	1	**Clasificación climática**	SN-N-ST

Combi de libre instalación ZTAN24FW0

PVPR (€) 495 | Nuevo

- Más espacio para artículos más grandes – Con el combi OptiSpace siempre hay espacio para todas tus compras
- Para más almacenamiento, OptiSpace – Organiza el espacio del interior de tu combi como más te convenga
- Frigorífico de puerta plana, diseño Premium – Líneas puras y diseño minimalista que dan mucho juego a la hora de configurar tu espacio de cocina
- Control táctil electrónico, todo al alcance de tu mano – Facilidad para ell ajuste de la temperatura del frigorífico

- Frigorífico Estático
- Congelador Estático
- Control: Electrónico
- Luz: 1, Interior, LED
- Tirador: Zanussi handle
- Enfriamiento rápido: No; Congelación rapida: No; Función vacaciones: No
- Medidas (mm): 1434 x 550 x 547

PNC	925 992 233	**EAN**	7332543738168
TIpo	Frigorífico 2 puertas	**Color**	Blanco
Clase	A+	**Capacidad total neta (L)**	205
Nº de termostatos	1	**Clasificación climática**	SN-N-ST

Frigoríficos 1 Puerta Libre Instalación
ZRDN39FX

PVPR (€) 930 | Nuevo | Disponible desde Noviembre 2020 | Posibilidad de conjunto con ZUAN28FX

- **Mejor enfriamiento con DynamicAir** – Evita que la comida se seque gracias al mantenimiento de la temperatura estable en toda la cavidad
- **Frío constante, con DynamicAir** – El aire frío circula de manera óptima por el frigorífico
- **Más espacio para tus alimentos** – Disfruta de más espacio y con un nuevo diseño
- **Ahora almacenar tus alimentos es más fácil** – Guarda por separado los productos en dos cajones de verduras separados
- **Iluminación LED suave y uniforme** – Bombillas LED internas brillantes y de bajo consumo
- **Estantería fiable y limpieza fácil** – Todos los estantes del frigorífico, hechos con vidrio de seguridad

- Frigorífico DynamicAir
- Control: Mecánico
- Luz: LEDs
- Enfriamiento rápido: No; Función vacaciones: No
- Bisagras de la puerta:A derecha reversibles
- Tirador: Plástico, Vertical
- Medidas (mm):1860x595x635

PNC	925 052 194	**EAN**	7332543732876
TIpo	Frigorífico 1 puerta	**Color**	Inox antihuellas
Clase	A+	**Capacidad total neta (l)**	388
Clasificación climática	SN-N-ST-T	**Consumo energético anual (kW)**	148
Descongelación del frigorífico	Automática	**N° de estantes**	4
Estantes de la puerta	2, Ancho total, Transparente	**Estante botellero**	2 transparentes de ancho total

Frigorífico 1 Puerta ZRDN39FW

PVPR (€) 875 | Nuevo | Disponible desde Noviembre 2020 |
Posibilidad de conjunto con ZUAN28FW

- Mejor enfriamiento con DynamicAir – Evita que la comida se seque gracias al mantenimiento de la temperatura estable en toda la cavidad
- Frío constante, con DynamicAir – El aire frío circula de manera óptima por el frigorífico
- Más espacio para tus alimentos – Disfruta de más espacio y con un nuevo diseño
- Ahora almacenar tus alimentos es más fácil – Guarda por separado los productos en dos cajones de verduras separados
- Iluminación LED suave y uniforme – Bombillas LED internas brillantes y de bajo consumo

- Frigorífico DynamicAir
- Control: Mecánico
- Luz: LEDs
- Enfriamiento rápido: No; Función vacaciones: No
- Bisagras de la puerta:A derecha reversibles
- Tirador: Plástico, Vertical
- Medidas (mm):1860x595x635

PNC	925 052 192	**EAN**	7332543732852
TIpo	Frigorífico 1 puerta	**Color**	Blanco
Clase	A+	**Capacidad total neta (l)**	388
Clasificación climática	SN-N-ST-T	**Consumo energético anual (kW)**	148

Frigorífico 1 Puerta ZRA25600WA

PVPR (€) 545 | Posibilidad conjunto con ZFU19400WA.

- Interior más grande – El amplio interior de los frigoríficos Space+ ofrece espacio suficiente para toda la compra
- ¡Qué pereza da leerse el Manual de Instrucciones! A partir de ahora ya no tendré que hacerlo. – Panel de control sencillo de funcionamiento muy intuitivo.
- ¿Quieres ahorrar en tu factura de la luz? ¡Fácil! – Clasificación energética de Clase A+ para un consumo de energía ultra eficiente

- Frigorífico Estático
- Control: Mecánico
- Luz: LEDs
- Enfriamiento rápido: No; Función vacaciones: No
- Bisagras de la puerta:A derecha reversibles
- Tirador: Plástico, Vertical
- Medidas (mm):1250x550x612

PNC	933 009 714	**EAN**	7332543252268
TIpo	Frigorífico 1 puerta	**Color**	Blanco
Clase	A+	**Capacidad total neta (l)**	235
Clasificación climática	SN-N-ST-T	**Consumo energético anual (kW)**	130

Congeladores Verticales Libre Instalación
ZUAN28FX

PVPR (€) 960 | Nuevo | Disponible desde Noviembre 2020 | Posibilidad de conjunto con ZRDN39FX.

- **Más espacio para artículos más grandes** – Espacio para todas sus compras con el congelador OptiSpace
- **Mayor espacio de almacenamiento** – Amplia las posibilidades de almacenamiento con Optispace
- **Más espacio de almacenamiento el cajón extra grande** – El lugar perfecto para guardar ingredientes más grandes
- **Mantén los nutrientes de tus alimentos con FastFreeze** – Al enfriar rápidamente, los alimentos conservan todas sus propiedades

- Puertas: Arqueadas integrales
- Control: Mecánico
- Congelador Estático
- Cajones del congelador: 1 + 3 Maxi + 1 estándar, Plástico transparente.
- Bisagras A izquierda reversibles
- Congelación rapida: No
- Medidas (mm):1860x595x635

PNC	925 052 580	**EAN**	7332543723485
TIpo	Congelador vertical	**Color**	Inox antihuellas
Clase	A+	**Capacidad útil congelador (L)**	245
Capacidad de congelación (kg/24h)	20	**Clasificación climática**	SN-N-ST-T
Consumo energético anual (kW)	275	**Nivel de ruido dB(A)**	40
Medidas (mm)	1860x595x635	**Puerta reversible**	Sí

Congelador vertical ZUAN28FW

PVPR (€) 895 | Nuevo | Disponible desde Noviembre 2020 |
Posibilidad de conjunto con ZRDN39FW

- Más espacio para artículos más grandes – Espacio para todas sus compras con el congelador OptiSpace
- Mayor espacio de almacenamiento – Amplia las posibilidades de almacenamiento con Optispace
- Más espacio de almacenamiento el cajón extra grande – El lugar perfecto para guardar ingredientes más grandes
- Mantén los nutrientes de tus alimentos con FastFreeze – Al enfriar rápidamente, los alimentos conservan todas sus propiedades

- Puertas: Arqueadas integrales
- Control: Mecánico
- Congelador Estático

- Cajones del congelador: 1 + 3 Maxi + 1 estándar, Plástico transparente.
- Bisagras A izquierda reversibles
- Congelación rapida: Sí

- Medidas (mm):1860x595x635

PNC	925 052 579	**EAN**	7332543723478
TIpo	Congelador vertical	**Color**	Blanco
Clase	A+	**Capacidad útil congelador (L)**	245
Capacidad de congelación (kg/24h)	20	**Clasificación climática**	SN-N-ST-T

Congelador vertical ZFU19400WA

PVPR (€) 575 | Posibilidad de conjunto con ZRA25600WA

- Compra menos a menudo y disfruta más de tu tiempo – Más espacio y capacidad para guardar cargas más grandes
- ¡Para cuando necesites que tus alimentos se congelen rápidamente! – Botón de congelación rápida para una congelación súper rápida
- Bandeja de congelación para alimentos pequeños, de fácil acceso – La bandeja de congelación de fácil acceso te deja a mano los alimentos pequeños
- Mira lo que tienes en el congelador de un rápido vistazo – Cajones transparentes para una fácil identificación

- Puertas: Arqueadas
- Control: Electrónico
- Congelador Estático

- Cajones del congelador: 4, Plástico transparente.
- Bisagras A derecha reversibles
- Congelación rapida: Sí

- Medidas (mm):1250x545x640

PNC	933 013 440	**EAN**	7332543252343
TIpo	Congelador vertical	**Color**	Blanco
Clase	A+	**Capacidad útil congelador (L)**	168
Capacidad de congelación (kg/24h)	20	**Clasificación climática**	SN-N-ST-T

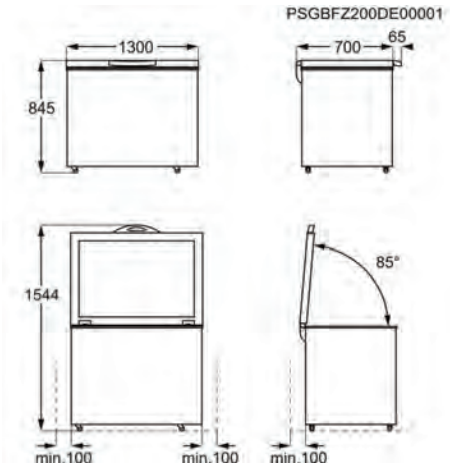

Arcón congelador ZCAN38FW1

PVPR (€) 720

- Un congelador que cabe en cualquier sitio – Congelador compacto perfecto hogares donde es prioritario ahorrar espacio
- OptiSpace, para más almacenamiento – Optimización del espacio para ahorrar en la congelación de alimentos
- Afina los ajustes con el control electrónico – Personaliza los ajustes y las funciones del congelador con el control electrónico.
- Las luces LED brillantes te permiten ver todo el interior. – Bombillas interiores LED de luz brillante y bajo consumo.

- Display LCD retroiluminado en puerta
- Control: Electrónico
- Descongelación manual
- Funcion Frostamic: congelación rápida
- Luz interior
- Compartimentos: 3, blanco metálico
- Patas / Ruedas: 4 ruedas
- Evaporador del congelador oculto
- Medidas (mm): 845 x 1300 x 700

PNC	922 718 157	**EAN**	7332543721986
Panel de control	Frontal derecho	**Capacidad útil congelador (L)**	371
Clasificación climática	SN-N-ST-T	**Clase**	A+
Consumo energético anual (kW)	309	**Capacidad de congelación (kg/24h)**	25

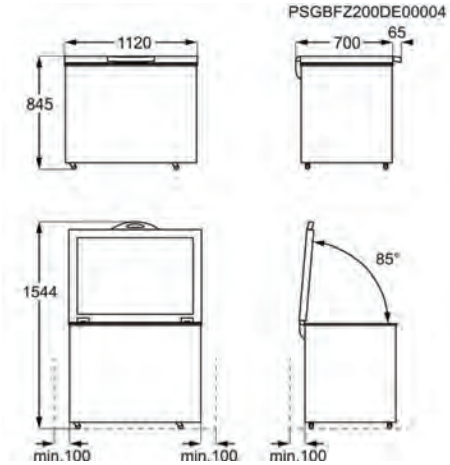

Arcón congelador ZCAN31FW1

PVPR (€) 680

- Más espacio para artículos más grandes – Espacio para todos tus ingredientes en el congelador OptiSpace.
- OptiSpace, para más almacenamiento – Optimización del espacio para ahorrar en la congelación de alimentos
- Afina los ajustes con el control electrónico – Personaliza los ajustes y las funciones del congelador con el control electrónico.
- Las luces LED brillantes te permiten ver todo el interior. – Bombillas interiores LED de luz brillante y bajo consumo.

- Display LCD retroiluminado en puerta
- Control: Electrónico
- Descongelación manual
- Funcion Frostamic: congelación rápida
- Luz interior
- Compartimentos: 3, blanco metálico
- Patas / Ruedas: 4 ruedas
- Evaporador del congelador oculto
- Medidas (mm): 845 x 1120 x 700

PNC	922 718 155	**EAN**	7332543721818
Panel de control	Frontal derecho	**Capacidad útil congelador (L)**	308
Clasificación climática	SN-N-ST-T	**Clase**	A+
Consumo energético anual (kW)	277	**Capacidad de congelación (kg/24h)**	21

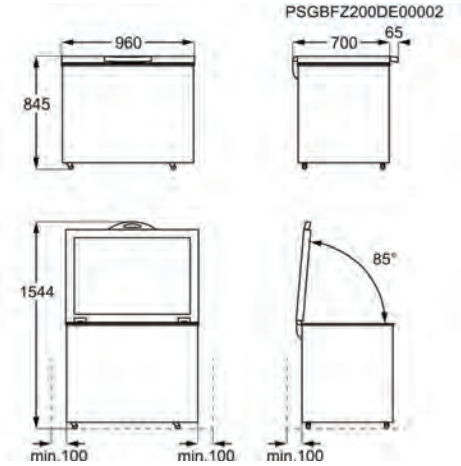

Arcón congelador ZCAN26FW1

PVPR (€) 645

- Más espacio para artículos más grandes – Espacio para todos tus ingredientes en el congelador OptiSpace.
- OptiSpace, para más almacenamiento – Optimización del espacio para ahorrar en la congelación de alimentos
- Afina los ajustes con el control electrónico – Personaliza los ajustes y las funciones del congelador con el control electrónico.
- Las luces LED brillantes te permiten ver todo el interior. – Bombillas interiores LED de luz brillante y bajo consumo.

- Display LCD retroiluminado en puerta
- Control: Electrónico
- Descongelación manual
- Funcion Frostamic: congelación rápida
- Luz interior
- Compartimentos: 2, blanco metálico
- Patas / Ruedas: 4 ruedas
- Evaporador del congelador oculto
- Medidas (mm): 845 x 960 x 700

PNC	922 718 153	**EAN**	7332543721795
Panel de control	Frontal derecho	**Capacidad útil congelador (L)**	254
Clasificación climática	SN-N-ST-T	**Clase**	A+
Consumo energético anual (kW)	249	**Capacidad de congelación (kg/24h)**	21

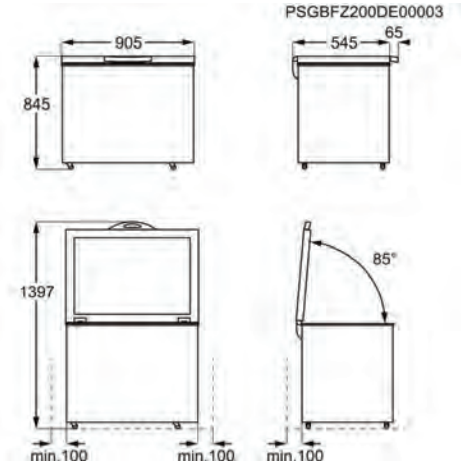

Arcón congelador ZCAN20FW1

PVPR (€) 600

- Más espacio para artículos más grandes – Espacio para todos tus ingredientes en el congelador OptiSpace.
- OptiSpace, para más almacenamiento – Optimización del espacio para ahorrar en la congelación de alimentos
- Afina los ajustes con el control electrónico – Personaliza los ajustes y las funciones del congelador con el control electrónico.
- Las luces LED brillantes te permiten ver todo el interior. – Bombillas interiores LED de luz brillante y bajo consumo.

- Display LCD retroiluminado en puerta
- Control: Electrónico
- Descongelación manual
- Funcion Frostamic: congelación rápida
- Luz interior
- Compartimentos: 1, metálico blanco
- Patas / Ruedas: 2 pies y 2 ruedas
- Evaporador del congelador oculto
- Medidas (mm): 845 x 905 x 545

PNC	922 718 151	**EAN**	7332543721788
Panel de control	Frontal derecho	**Capacidad útil congelador (L)**	198
Clasificación climática	SN-N-ST-T	**Clase**	A+
Consumo energético anual (kW)	221	**Capacidad de congelación (kg/24h)**	15.5

Tabletops Libre Instalación
ZEAN11EW0

PVPR (€) 415 | Nuevo

- **Más espacio para artículos más grandes** – Con OptiSpace siempre hay espacio para todas tus compras
- **Más espacio para tus alimentos** – Disfruta de más espacio y con un nuevo diseño
- **Congelación en tu frigorífico con el compartimento de cuatro estrellas** – Congela los alimentos a -18ºC dentro del frigorífico, con el compartimento incorporado de cuatro estrellas
- **Ajustes precisos con el control electrónico** – Personaliza la configuración y las funciones del frigorífico con control electrónico
- **Estantería fiable y limpieza fácil** – Todos los estantes del frigorífico, hechos con vidrio de seguridad
- **Tranquilidad con una garantía de cinco años** – Cuidado garantizado con la garantía de cinco años del compresor.

- Frigorífico Estático
- Control: Electrónico
- Luz: 1, Bombillas, Interior
- Enfriamiento rápido: No; Función vacaciones: No
- Bisagras de la puerta:A derecha reversibles
- Tirador: Zanussi handle
- Medidas (mm):845x560x575

PNC	923 421 156	**EAN**	7332543740154
TIpo	Frigorífico 1 puerta	**Color**	Blanco
Clase	A++	**Capacidad total neta (l)**	119
Clasificación climática	SN-N-ST-T	**Consumo energético anual (kW)**	141
Descongelación del frigorífico	Automática	**N° de estantes**	1
Estantes de la puerta	3, Ancho total, Transparente	**Estante botellero**	1 de ancho total, Transparente

Frigorífico 1 Puerta ZRG10800WA

PVPR (€) 325

- El frigorífico que se coloca en casi cualquier lugar. – Frigorífico compacto para una ubicación más fácil y flexible
- Un práctico frigorífico para aquellos que no necesitan de demasiado espacio de congelación. – Compartimiento congelador de 4 estrellas en el interior: Gran facilidad de congelación y almacenamiento.
- ¡Qué pereza da leerse el Manual de Instrucciones! A partir de ahora ya no tendré que hacerlo. – Panel de control sencillo de funcionamiento muy intuitivo.
- Ahora es mucho más sencillo mantener limpio el frigorífico – Estantes y cajones extraíbles que se limpian fácilmente

- Frigorífico Estático
- Control: Mecánico
- Luz: Bombillas
- Enfriamiento rápido: ; Función vacaciones: No
- Bisagras de la puerta:A derecha reversibles
- Tirador: Horizontal integrado
- Medidas (mm):847x494x494

PNC	923 421 040	**EAN**	7332543262786
TIpo	Frigorífico 1 puerta	**Color**	Blanco
Clase	A+	**Capacidad total neta (l)**	96
Clasificación climática	N-ST	**Consumo energético anual (kW)**	165

Congelador vertical ZYAN8EW0

PVPR (€) 405 | Nuevo

- Más espacio para artículos más grandes – Espacio para todas sus compras con el congelador OptiSpace
- Mayor espacio de almacenamiento – Amplia las posibilidades de almacenamiento con Optispace
- Estantería fiable y limpieza fácil – Todos los estantes del refrigerador, hechos con vidrio de seguridad

- Puertas: Plana
- Control: Mecánico
- Congelador Estático
- Cajones del congelador: 3, Plástico transparente.
- Bisagras A derecha reversibles
- Congelación rapida: Sí
- Medidas (mm):845x560x575

PNC	922 717 094	**EAN**	7332543741083
TIpo	Congelador vertical	**Color**	Blanco
Clase	A++	**Capacidad útil congelador (L)**	81
Capacidad de congelación (kg/24h)	10	**Clasificación climática**	SN-N-ST-T

Combinados Integrables
ZBB28655SA

PVPR (€) 1.045

- **Función FrostFree, evita la acumulación de hielo** – No tendrás que volver a descongelar
- **Deslumbrante iluminación LED: para ver bien todos los alimentos** – Iluminación brillante y uniforme con luces LED para ahorrar energía
- **Congela tus alimentos frescos con rapidez y seguridad** – Función QuickFreeze, congelación en un ¡Flash!
- **El frigorífico Combi que se adapta a tus necesidades.** – Bandejas y estantes de puerta extraíbles que se vuelven a colocar fácilmente.

- Técnica de arrastre
- Frigorífico DynamicAir
- Congelador No Frost
- Display: LED
- Control: Táctil electrónico
- Cajón MaxiBox (Fruta y Verdura)
- Luz: 1, Interior, LED, Lateral
- Enfriamiento rápido: No; Congelación rapida: Sí; Función vacaciones: No
- Medidas (mm): 1772 x 540 x 549
- Hueco (mm):1780 X 560 X 550

PNC	925 505 011	**EAN**	7332543473786
TIpo	Frigorífico Combi	**Color**	Blanco
Clase	A+	**Capacidad total neta (L)**	253
Nº de termostatos	1	**Clasificación climática**	SN-N-ST-T
Consumo energético anual (kW)	291	**Capacidad de congelación (kg/24h)**	4
Nº estrellas congelador	4	**Autonomía sin corriente (h)**	13

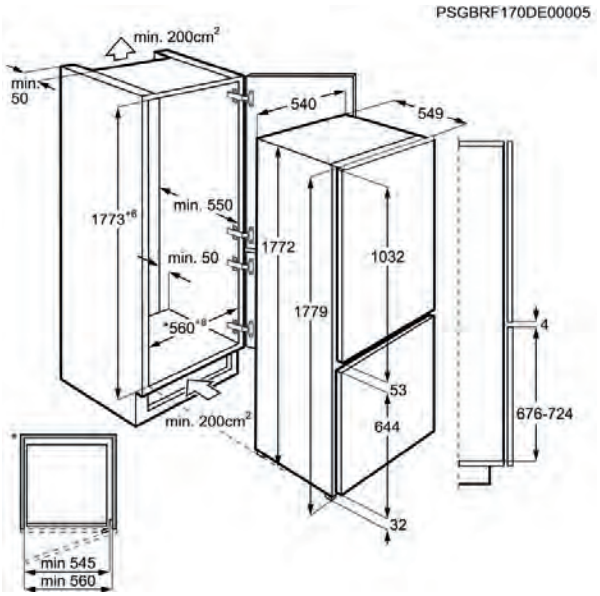

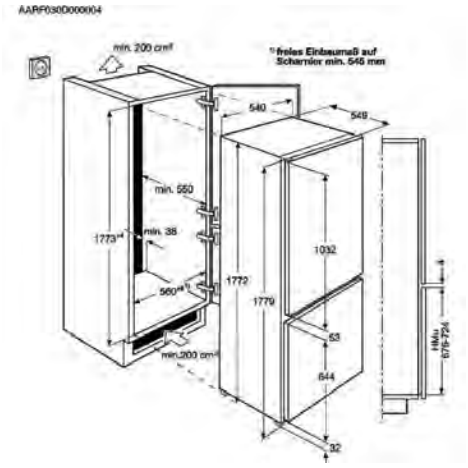

Combi integrable ZNFN18FS1

PVPR (€) 895 | Nuevo | Disponible Enero 2021

- Menos descongelar, menos trabajo – Descongela menos con los frigoríficos LowFrost
- LowFrost, menor necesidad de descongelar, menos trabajo – LowFrost reduce el número de veces que debes descongelar el compartimento congelador
- Ajustes al alcance de tu mano con el panel de control dual táctil – El panel táctil dual electrónico te permite configurar los ajustes de forma sencilla
- FastFreeze asegura la óptima conservación de los nutrientes – Preserva cualidades importantes de los nutrientes gracias a la función FastFreeze
- Estantes fiables, con cristal de seguridad – Todos los estantes del frigorífico están fabricados con cristal de seguridad

- Técnica de arrastre
- Frigorífico DynamicAir
- Congelador LowFrost
- Display: LED
- Control: Táctil electrónico
- Cajón MaxiBox (Fruta y Verdura)
- Luz: 1, Interior, LED, Lateral
- Enfriamiento rápido: No; Congelación rapida: Sí; Función vacaciones: No
- Medidas (mm): 1772 x 540 x 549

PNC	925 503 211	**EAN**	7332543771295
Tlpo	Frigorífico Combi	**Color**	Blanco
Clase	A+	**Capacidad total neta (L)**	267
Nº de termostatos	1	**Clasificación climática**	SN-N-ST-T

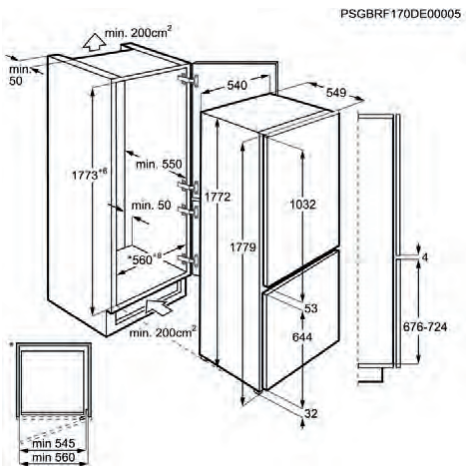

Combi integrable ZBB28465SA

PVPR (€) 875 | Disponible hasta Enero 2021

- Mantenimiento fácil del congelador – La tecnología LowFrost facilita el mantenimiento de tu congelador
- Deslumbrante iluminación LED: para ver bien todos los alimentos – Iluminación brillante y uniforme con luces LED para ahorrar energía
- Un lugar para todo y ¡todo en su lugar! – Cajones de anchura al 50% para una fácil organización de los productos frescos
- El frigorífico Combi que se adapta a tus necesidades. – Bandejas y estantes de puerta extraíbles que se vuelven a colocar fácilmente.

- Técnica de arrastre
- Frigorífico DynamicAir
- Congelador LowFrost
- Display: LED
- Control: Táctil electrónico
- Cajón MaxiBox (Fruta y Verdura)
- Luz: 1, Interior, LED, Lateral
- Enfriamiento rápido: No; Congelación rapida: Sí; Función vacaciones: No
- Medidas (mm): 1772 x 540 x 549

PNC	925 503 025	**EAN**	7332543280360
Tlpo	Frigorífico Combi	**Color**	Blanco
Clase	A+	**Capacidad total neta (L)**	268
Nº de termostatos	1	**Clasificación climática**	SN-N-ST-T

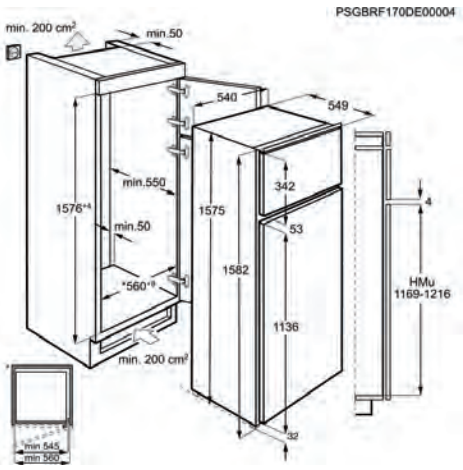

Combi integrable ZBT27430SA

PVPR (€) 835 | Disponible hasta Febrero 2021

- ¡Las botellas tienen que guardarse en posición vertical y no en horizontal! – Botellero en los estantes de la puerta para un almacenamiento estable.
- Mantener limpio tu frigorífico Combi es ahora es mucho más fácil. – Bandejas y estantes de las puertas extraíbles para una fácil limpieza.
- El frigorífico Combi que se adapta a tus necesidades. – Bandejas y estantes de puerta extraíbles que se vuelven a colocar fácilmente.
- El frigorífico Combi que se adapta a tus necesidades. – Bandejas y estantes de puerta extraíbles que se vuelven a colocar fácilmente.

- Técnica de arrastre
- Frigorífico Estático
- Congelador Estático
- Control: Mecánico
- Luz: 1, Interior, LEDs
- Enfriamiento rápido: No; Congelación rapida: No; Función vacaciones: No
- Medidas (mm): 1575 x 540 x 549
- Hueco (mm):1580 X 560 X 550

PNC	925 632 763	**EAN**	7332543168903
TIpo	Frigorífico 2 puertas	**Color**	Blanco
Clase	A+	**Capacidad total neta (L)**	258
Nº de termostatos	1	**Clasificación climática**	SN-N-ST-T

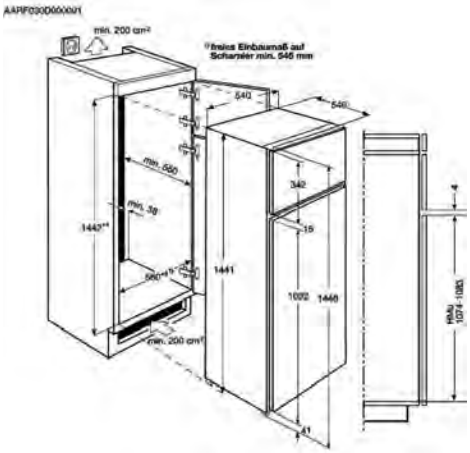

Combi integrable ZBT23420SA

PVPR (€) 770 | Disponible hasta Febrero 2021

- ¡Las botellas tienen que guardarse en posición vertical y no en horizontal! – Botellero en los estantes de la puerta para un almacenamiento estable.
- Mantener limpio tu frigorífico Combi es ahora es mucho más fácil. – Bandejas y estantes de las puertas extraíbles para una fácil limpieza.

- Técnica de arrastre
- Frigorífico Estático
- Congelador Estático
- Control: Mecánico
- Luz: 1, Interior, LEDs
- Enfriamiento rápido: No; Congelación rapida: No; Función vacaciones: No
- Medidas (mm): 1441 x 540 x 549
- Hueco (mm):1446 X 560 X 550

PNC	925 542 748	**EAN**	7332543166824
TIpo	Frigorífico 2 puertas	**Color**	Blanco
Clase	A+	**Capacidad total neta (L)**	218
Nº de termostatos	1	**Clasificación climática**	SN-N-ST

Frigorífico 1 Puerta integrable ZRDN18FS2

PVPR (€) 1.165 | Nuevo | Disponible desde Noviembre 2020 |
Posibilidad de conjunto con ZUNN18FS1

- Mejor enfriamiento con DynamicAir – Evita que la comida se seque gracias al mantenimiento de la temperatura estable en toda la cavidad
- Frío constante, con DynamicAir – El aire frío circula de manera óptima por el frigorífico
- Funciones al alcance de tu mano con el control táctil electrónico – El sistema ideal para facilitar al máximo los ajustes de cocción
- Fácil acceso gracias al cajón totalmente extensible – Podrás tener fácil acceso a tus ingredientes gracias al cajón totalmente extensible

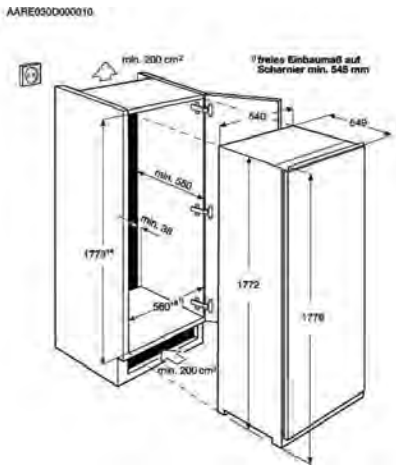

- Técnica de arrastre
- Frigorífico DynamicAir
- Display: Digital electrónico
- Control: Táctil electrónico
- Luz: 1, Interior, LED, Lateral, De intensidad gradual
- Enfriamiento rápido: Sí; Función vacaciones: Sí
- Bisagras de la puerta:A derecha reversibles
- Medidas (mm):1772x548x549
- Hueco de integración HxWxD (mm): 1780 X 560 X 550

PNC	923 581 061	**EAN**	7332543720705
Tlpo	Frigorífico 1 puerta	**Color**	Blanco
Clase	A++	**Capacidad total neta (l)**	310
Clasificación climática	SN-N-ST	**Consumo energético anual (kW)**	112

Frigorífico 1 Puerta integrable ZBA32060SA

PVPR (€) 1.140 | Disponible hasta Noviembre 2020

- Interior más grande – El amplio interior de los frigoríficos Space+ ofrece espacio suficiente para toda la compra
- ¿Quieres ahorrar en tu factura de la luz? ¡Fácil! – Clasificación energética A+ e iluminación LED para un consumo de energía ultra inteligente
- Accede fácilmente a todas tus verduras – Cajón «Easy Access» para el almacenamiento de verduras
- No vuelvas jamás a preocuparte de haberte dejado la puerta del frigorífico abierta – Alarma acústica de «puerta abierta»

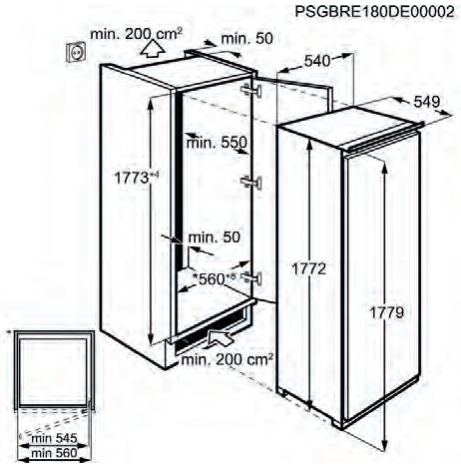

- Técnica de arrastre
- Frigorífico Estático
- Display: Digital electrónico
- Control: Táctil electrónico
- Luz: 1, Interior, LED, Lateral
- Enfriamiento rápido: Sí; Función vacaciones: Sí
- Bisagras de la puerta:A derecha reversibles
- Medidas (mm):1772x540x549
- Hueco de integración HxWxD (mm): 1780 X 560 X 550

PNC	923 581 016	**EAN**	7332543300907
Tlpo	Frigorífico 1 puerta	**Color**	Blanco
Clase	A+	**Capacidad total neta (l)**	310
Clasificación climática	SN-N-ST	**Consumo energético anual (kW)**	142

Congeladores Verticales Integrables
ZUNN18FS1

PVPR (€) 1.240 | Nuevo | Posibilidad de conjunto con ZRDN18FS2

- **Congelador No Frost** – Ahora mantener tu congelador libre de escarcha es súper fácil
- **No Frost, se acabó el tener que descongelar tu frigorífico** – Fácil mantenimiento. Disfruta de tu vida sin tener que preocuparte de la descongelación
- **Control táctil electrónico que facilita el uso** – Ajustes fáciles de cambiar dependiendo de tus necesidades, todo al alcance de tu mano
- **FastFreeze, congelación rápida para cuidar del sabor** – Conserva los nutrientes más importantes congelando con rapidez los alimentos

- Técnica de arrastre
- Control: Táctil electrónico
- Congelador No Frost
- Cajones del congelador: 5, Plástico transparente.
- Alarma acústica y visual de puerta abierta
- Bisagras A derecha reversibles
- Congelación rapida: Sí
- Medidas (mm):1772x548x549
- Medidas hueco (mm):1780 x560 x 550

PNC	922 782 036	**EAN**	7332543717965
TIpo	Congelador vertical	**Color**	Blanco
Clase	A+	**Capacidad útil congelador (L)**	204
Capacidad de congelación (kg/24h)	20	**Clasificación climática**	SN-N-ST-T
Consumo energético anual (kW)	303	**Nivel de ruido dB(A)**	39
Medidas (mm)	1772x548x549	**Puerta reversible**	Sí

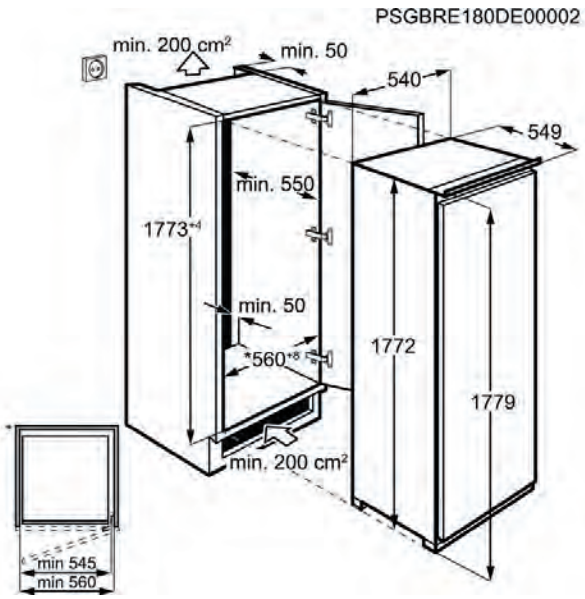

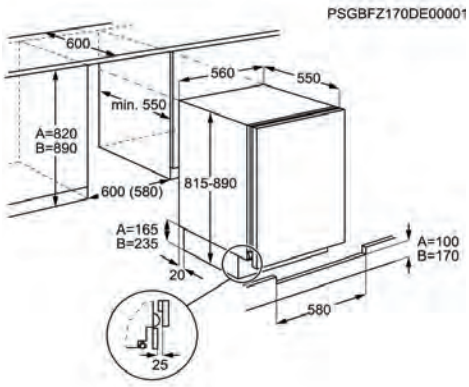

Frigorífico 1 Puerta integrable ZWAN82FS

PVPR (€) 735 | Nuevo | Disponible desde Diciembre 2020

- Más espacio para artículos más grandes – Con OptiSpace siempre hay espacio para todas tus compras
- Más espacio para tus alimentos – Disfruta de más espacio y con un nuevo diseño
- Ajustes precisos con el control electrónico – Personaliza la configuración y las funciones del frigorífico con control electrónico

- Técnica de arrastre
- Frigorífico Estático
- Control: Mecánico
- Luz: LEDs
- Enfriamiento rápido: No; Función vacaciones: No
- Bisagras de la puerta:A derecha reversibles
- Medidas (mm):815x560x550
- Hueco de integración HxWxD (mm): 820 X 600 X 550

PNC	933 035 303	**EAN**	7332543752195
TIpo	Frigorífico 1 puerta	**Color**	Blanco
Clase	A+	**Capacidad total neta (l)**	106
Clasificación climática	ST	**Consumo energético anual (kW)**	180

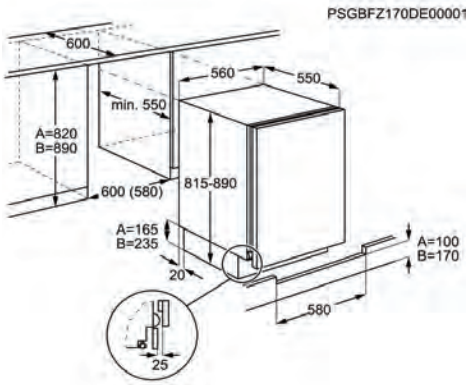

Frigorífico 1 Puerta integrable ZUA12420SA

PVPR (€) 730 | Disponible hasta Diciembre 2020

- Un práctico frigorífico para aquellos que no necesitan de demasiado espacio de congelación. – Compartimiento congelador de 4 estrellas en el interior: Gran facilidad de congelación y almacenamiento.
- Un práctico frigorífico para aquellos que no necesitan de demasiado espacio de congelación. – Compartimiento congelador de 4 estrellas en el interior: Gran facilidad de congelación y almacenamiento.

- Técnica de arrastre
- Frigorífico Estático
- Control: Mecánico
- Luz: LEDs
- Enfriamiento rápido: No; Función vacaciones: No
- Bisagras de la puerta:A derecha reversibles
- Medidas (mm):815x560x550
- Hueco de integración HxWxD (mm): 820 X 600 X 550

PNC	933 030 009	**EAN**	7332543182855
TIpo	Frigorífico 1 puerta	**Color**	Blanco
Clase	A+	**Capacidad total neta (l)**	106
Clasificación climática	SN-N-ST	**Consumo energético anual (kW)**	180

Tabla Comparativa Combinados y 2 puertas Libre Instalación

	Zanussi Combi de libre instalación ZNME36GU0	Zanussi Combi de libre instalación ZNME36GW0	Zanussi Combi de libre instalación ZNME32GU0	Zanussi Combi de libre instalación ZNME32GW0
PNC	925 993 337	925 993 338	925 993 339	925 993 340
EAN	7332543743155	7332543743162	7332543744084	7332543743223
TIpo	Frigorífico Combi	Frigorífico Combi	Frigorífico Combi	Frigorífico Combi
Color	Look Inox	Blanco	Look Inox	Blanco
Clase	A++	A++	A++	A++
Capacidad total neta (L)	360	360	324	324
Nº de termostatos	2	2	2	2
Clasificación climática	SN-N-ST-T	SN-N-ST-T	SN-N-ST-T	SN-N-ST-T
Consumo energético anual (kW)	274	274	263	263
Capacidad de congelación (kg/24h)	8	8	8	8
Nº estrellas congelador	4	4	4	4
Autonomía sin corriente (h)	18	18	18	18
Capacidad neta del frigorífico (L):	244	244	208	208
Capacidad útil congelador (L)	94	94	94	94
Tipo frío congelador	No Frost	No Frost	No Frost	No Frost
Temperatura ambiente mínima, °C	10	10	10	10
Nivel de ruido dB(A)	42	42	42	42
Tipo instalación	Libre instalación	Libre instalación	Libre instalación	Libre instalación
Mandos de control	Táctil electrónico	Táctil electrónico	Táctil electrónico	Táctil electrónico
Tipo de puerta	Planas	Planas	Planas	Planas
Bisagras de la puerta	A derecha (reversibles por SAT)	A derecha (reversibles por SAT)	A derecha (reversibles por SAT)	A derecha (reversibles por SAT)
Iluminación	LED en panel superior	LED en panel superior	LED en panel superior	LED en panel superior
Medidas (mm)	2010x595x650	2010x595x650	1860x595x650	1860x595x650
Medidas hueco (mm)	No aplica	No aplica	No aplica	No aplica
Tipo de frío	MultiFlow	MultiFlow	MultiFlow	MultiFlow
Descongelación automática	Sí	Sí	Sí	Sí
Seguridad niños	No	No	No	No
Display LED	Sí	Sí	Sí	Sí
Puerta reversible	Sí	Sí	Sí	Sí
Dispensador de agua y hielo	No	No	No	No
Cajón LongFresh	No	No	No	No
LowFrost	No	No	No	No
Puerta sobre Puerta	No	No	No	No
Técnica de arrastre	No	No	No	No
Estante lácteos	No lleva	No lleva	1 ménsula CustomFlex transparente, Con tapa	1 ménsula CustomFlex transparente, Con tapa
Estantes de la puerta	1, Ancho total, Transparente, Con embellecedor	1, Ancho total, Transparente, Con embellecedor	1, Ancho total, Transparente, Con embellecedor	1, Ancho total, Transparente, Con embellecedor
Cajones especiales	Cajón Extra Chill	Cajón Extra Chill	Cajón Extra Chill	Cajón Extra Chill
N° de cajones congelador	3	3	3	3
Tipo de cajones congelador	Plástico transparente.	Plástico transparente.	Plástico transparente.	Plástico transparente.
Refrigerante	R600a	R600a	R600a	R600a
Voltaje (V):	220-240	220-240	220-240	220-240
Frecuencia (Hz)	50	50	50	50
Potencia (W)			197	197
Longitud del cable (m)	2,5	2,5	2,5	2,5

Tabla Comparativa Combinados y 2 puertas Libre Instalación

	Zanussi Combi de libre instalación ZTAN24FW0
PNC	925 992 233
EAN	7332543738168
Tipo	Frigorífico 2 puertas
Color	Blanco
Clase	A+
Capacidad total neta (L)	205
Nº de termostatos	1
Clasificación climática	SN-N-ST
Consumo energético anual (kW)	217
Capacidad de congelación (kg/24h)	2
Nº estrellas congelador	4
Autonomía sin corriente (h)	19
Capacidad neta del frigorífico (L):	164
Capacidad útil congelador (L)	41
Tipo frío congelador	Estático
Temperatura ambiente mínima, °C	10
Nivel de ruido dB(A)	39
Tipo instalación	Libre instalación
Mandos de control	Electrónico
Tipo de puerta	Planas
Bisagras de la puerta	A derecha reversibles
Iluminación	1, Interior, LED
Medidas (mm)	1434x550x547
Medidas hueco (mm)	No aplica
Tipo de frío	Estático
Descongelación automática	No
Seguridad niños	No
Display LED	Sí
Puerta reversible	Sí
Dispensador de bebidas	No
Dispensador de agua y hielo	No
Cajón LongFresh	No
LowFrost	No
Puerta sobre Puerta	No
Técnica de arrastre	No
Estantes de la puerta	3, Ancho total, Transparente
Cajones especiales	Ninguno
N° de cajones congelador	Ninguno
Tipo de cajones congelador	-
Refrigerante	R600a
Voltaje (V):	230
Frecuencia (Hz)	50
Potencia (W)	110
Longitud del cable (m)	2,5

Tabla Comparativa Frigoríficos 1 Puerta Libre Instalación

	Zanussi Frigorífico 1 Puerta ZRDN39FX	Zanussi Frigorífico 1 Puerta ZRDN39FW	Zanussi Frigorífico 1 Puerta ZRA25600WA	Zanussi Frigorífico 1 Puerta ZEAN11EW0
PNC	925 052 194	925 052 192	933 009 714	923 421 156
EAN	7332543732876	7332543732852	7332543252268	7332543740154
TIpo	Frigorífico 1 puerta	Frigorífico 1 puerta	Frigorífico 1 puerta	Frigorífico 1 puerta
Color	Inox antihuellas	Blanco	Blanco	Blanco
Clase	A+	A+	A+	A++
Capacidad total neta (l)	388	388	235	119
Clasificación climática	SN-N-ST-T	SN-N-ST-T	SN-N-ST-T	SN-N-ST-T
Consumo energético anual (kW)	148	148	130	141
Descongelación del frigorífico	Automática	Automática	Automática	Automática
N° de estantes	4	4	4	1
Estantes de la puerta	2, Ancho total, Transparente	2, Ancho total, Transparente	3, Ancho total, Transparente	3, Ancho total, Transparente
Estante botellero	2 transparentes de ancho total	2 transparentes de ancho total	1 de ancho total, Transparente	1 de ancho total, Transparente
Estante lácteos	No lleva	No lleva	No lleva	
Estante para huevos	1 de 6 huevos	1 de 6 huevos	1 de 6 huevos	1 de 6 huevos
Puertas abatibles	1	1	1	1
Tipo de Cajones	Transparente	Transparente	Transparente	Transparente
Cajones especiales	Ninguno	Ninguno	Ninguno	Ninguno
Iluminación	LEDs	LEDs	LEDs	1, Bombillas, Interior
Tipo instalación	Libre instalación	Libre instalación	Libre instalación	Libre instalación
Tipo de puerta	Arqueadas integrales	Arqueadas integrales	Arqueadas	Plana
N° de puertas	1	1	1	1
Puerta reversible	Sí	Sí	Sí	Sí
Bisagras de la puerta	A derecha reversibles	A derecha reversibles	A derecha reversibles	A derecha reversibles
Carriles telescópicos	No	No		
Mandos de control	Mecánico	Mecánico	Mecánico	Electrónico
Medidas (mm)	1860x595x635	1860x595x635	1250x550x612	845x560x575
Medidas hueco (mm)	No aplica	No aplica	No aplica	No aplica
Tipo de frío	DynamicAir	DynamicAir	Estático	Estático
Seguridad niños	No	No	No	No
Display LED	Sí	Sí	Sí	No
Puerta sobre Puerta	No	No	No	No
Técnica de arrastre	No	No	No	No
Dispensador de bebidas	No	No	No	No lleva
Otros accesorios			Cajón Z	-
Voltaje (V):	230	230	230	230
Frecuencia (Hz)	50	50	50	50
Potencia (W)			100	100
Longitud del cable (m)	2.4	2.4	1.6	2,5

Tabla Comparativa Frigoríficos 1 Puerta Libre Instalación

	Zanussi Frigorífico 1 Puerta ZRG10800WA
PNC	923 421 040
EAN	7332543262786
TIpo	Frigorífico 1 puerta
Color	Blanco
Clase	A+
Capacidad total neta (l)	96
Clasificación climática	N-ST
Consumo energético anual (kW)	165
Descongelación del frigorífico	Automática
N° de estantes	1
Estante botellero	1 transparente de ancho total
Estante para huevos	No lleva
Puertas abatibles	1
Tipo de Cajones	Transparente
Cajones especiales	Ninguno
Iluminación	Bombillas
Tipo instalación	Libre instalación
Tipo de puerta	Arqueadas
N° de puertas	1
Puerta reversible	Sí
Bisagras de la puerta	A derecha reversibles
Mandos de control	Mecánico
Medidas (mm)	847x494x494
Medidas hueco (mm)	No aplica
Tipo de frío	Estático
Seguridad niños	No
Display LED	No
Puerta sobre Puerta	No
Técnica de arrastre	No
Voltaje (V):	220-240
Frecuencia (Hz)	50
Potencia (W)	80
Longitud del cable (m)	1.5

Tabla Comparativa Congeladores Verticales Libre Instalación

	Zanussi Congelador vertical ZUAN28FX	Zanussi Congelador vertical ZFU19400WA	Zanussi Congelador vertical ZYAN8EW0
PNC	925 052 580	933 013 440	922 717 094
EAN	7332543723485	7332543252343	7332543741083
Tipo	Congelador vertical	Congelador vertical	Congelador vertical
Color	Inox antihuellas	Blanco	Blanco
Clase	A+	A+	A++
Capacidad útil congelador (L)	245	168	81
Capacidad de congelación (kg/24h)	20	20	10
Clasificación climática	SN-N-ST-T	SN-N-ST-T	SN-N-ST-T
Consumo energético anual (kW)	275	230	140
Nivel de ruido dB(A)	40	40	38
Medidas (mm)	1860x595x635	1250x545x640	845x560x575
Puerta reversible	Sí	Sí	Sí
Tipo frío congelador	Estático	Estático	Estático
Luz del congelador	Ninguna	Ninguna	Ninguna
Tipo de puerta	Arqueadas integrales	Arqueadas	Plana
Condensador	Disipador	Estático	Estático
Capacidad total bruta (L)	280	199	91
Display LED	No	No	No
Seguridad niños	No	No	No
Descongelación automática	No	No	No
Pedal fácil apertura	-	-	-
Cierre automático de la puerta	No	No	No
Puerta sobre Puerta	No	No	No
Técnica de arrastre	No	No	No
Mandos de control	Mecánico	Electrónico	Mecánico
Congelación rápida	No	Sí	Sí
Autonomía sin corriente (h)	13	18	24
Estantes congelador	6, Evaporador	4, Evaporador	
Cajones congelador	1, Frontal de plástico	1, Frontal de plástico	1, Frontal de plástico
Tipo de cajones congelador	Plástico transparente.	Plástico transparente.	Plástico transparente.
Puertas abatibles	2, Plástico transparente	1, Plástico transparente	-
Descongelación periódica	Del congelador	Del congelador	Del congelador
Alto (mm)	1860	1250	845
Ancho (mm)	595	545	560
Fondo (mm)	635	640	575
Alto hueco (mm)	0	0	0
Ancho hueco (mm)	0	0	0
Fondo hueco (mm)	0	0	0
Voltaje (V):	230	230	230-240
Frecuencia (Hz)	50	50	50
Potencia (W)		160	
Longitud del cable (m)	2.4	1.6	2,5

Tabla Comparativa Congeladores Horizontales

	Zanussi Arcón congelador ZCAN38FW1	Zanussi Arcón congelador ZCAN31FW1	Zanussi Arcón congelador ZCAN26FW1	Zanussi Arcón congelador ZCAN20FW1
PNC	922 718 157	922 718 155	922 718 153	922 718 151
EAN	7332543721986	7332543721818	7332543721795	7332543721788
Panel de control	Frontal derecho	Frontal derecho	Frontal derecho	Frontal derecho
Capacidad útil congelador (L)	371	308	254	198
Clasificación climática	SN-N-ST-T	SN-N-ST-T	SN-N-ST-T	SN-N-ST-T
Clase	A+	A+	A+	A+
Consumo energético anual (kW)	309	277	249	221
Capacidad de congelación (kg/24h)	25	21	21	15.5
Mandos de control	Electrónico	Electrónico	Electrónico	Electrónico
Cestos	3, blanco metálico	3, blanco metálico	2, blanco metálico	1, metálico blanco
Luz del congelador	Interna, LED	Interna, LED	Interna, LED	Interna, LED
Sistema LowFrost	No	No	No	No
Congelación rápida	Sí	Sí	Sí	Sí
Autonomía sin corriente (h)	40	37	36	30
Nivel de ruido dB(A)	45	42	42	42
Indicador temperatura alta	–	–	–	–
Tipo de compresor	Inverter	Inverter	Inverter	Inverter
Color	Blanco	Blanco	Blanco	Blanco
Tipo de puerta	Sólida	Sólida	Sólida	Sólida
Rueda/s	4 ruedas	4 ruedas	4 ruedas	2 pies y 2 ruedas
Refrigerante	R600a	R600a	R600a	R600a
Medidas (mm)	845x1300x700	845x1120x700	845x960x700	845x905x545
Potencia (W)	180	155	140	100
Frecuencia (Hz)	50	50	50	50
Voltaje (V):	220-240	220-240	220-240	220-240
Longitud del cable (m)	2	2	2	2

Tabla Comparativa Combinados Integrables

	Zanussi Combi integrable ZBB28655SA	Zanussi Combi integrable ZNFN18FS1	Zanussi Combi integrable ZBB28465SA	Zanussi Combi integrable ZBT27430SA
PNC	925 505 011	925 503 211	925 503 025	925 632 763
EAN	7332543473786	7332543771295	7332543280360	7332543168903
TIpo	Frigorífico Combi	Frigorífico Combi	Frigorífico Combi	Frigorífico 2 puertas
Color	Blanco	Blanco	Blanco	Blanco
Clase	A+	A+	A+	A+
Capacidad total neta (L)	253	267	268	258
Nº de termostatos	1	1	1	1
Clasificación climática	SN-N-ST-T	SN-N-ST-T	SN-N-ST-T	SN-N-ST-T
Consumo energético anual (kW)	291	291	291	275
Capacidad de congelación (kg/24h)	4	4	4	3
Nº estrellas congelador	4	4	4	4
Autonomía sin corriente (h)	13	21	22	20
Capacidad neta del frigorífico (L):	192	195	196	208
Capacidad útil congelador (L)	61	72	72	50
Tipo frío congelador	No Frost	LowFrost	LowFrost	Estático
Temperatura ambiente mínima, °C	10	10	10	10
Nivel de ruido dB(A)	39	35	36	36
Tipo instalación	Técnica de arrastre	Técnica de arrastre	Técnica de arrastre	Técnica de arrastre
Mandos de control	Táctil electrónico	Táctil electrónico	Táctil electrónico	Mecánico
Tipo de puerta	Planas	Planas	Planas	Planas
Bisagras de la puerta	A derecha reversibles	A derecha reversibles	A derecha reversibles	A derecha reversibles
Iluminación	1, Interior, LED, Lateral	1, Interior, LED, Lateral	1, Interior, LED, Lateral	1, Interior, LEDs
Medidas (mm)	1772x540x549	1772x540x549	1772x540x549	1575x540x549
Medidas hueco (mm)	1780x560x550	1780x560x550	1780x560x550	1580x560x550
Tipo de frío	DynamicAir	DynamicAir	DynamicAir	Estático
Descongelación automática	Sí	No	No	No
Seguridad niños	No	No	No	No
Display LED	Sí	Sí	Sí	Sí
Puerta reversible	Sí	Sí	Sí	Sí
Dispensador de bebidas	No	No	No	No
Dispensador de agua y hielo	No		No	No
Cajón LongFresh	No	No	No	No
LowFrost	No	Sí	Sí	No
Puerta sobre Puerta	No	No	No	No
Técnica de arrastre	Sí	Sí	Sí	Sí
Estante lácteos	1 transparente de ancho total, Con tapa	1 transparente de ancho total	1 transparente de ancho total, Con tapa	1 transparente de ancho total, Con tapa
Estantes de la puerta	2, Ancho total, Transparente	2, Ancho total, Transparente	2, Ancho total, Transparente	2, Ancho total, Transparente
Cajones especiales	Ninguno	Ninguno	Ninguno	Ninguno
N° de cajones congelador	3	3	3	Ninguno
Tipo de cajones congelador	Plástico transparente.	Plástico transparente.	Plástico transparente.	-
Refrigerante	R600a	R600a	R600a	R600a
Voltaje (V):	230-240	230-240	230-240	230-240
Frecuencia (Hz)	50	50	50	50
Potencia (W)	140	140	140	200
Longitud del cable (m)	2.4	2.4	2.4	2.4

Tabla Comparativa Combinados Integrables

	Zanussi Combi integrable ZBT23420SA
PNC	925 542 748
EAN	7332543166824
TIpo	Frigorífico 2 puertas
Color	Blanco
Clase	A+
Capacidad total neta (L)	218
Nº de termostatos	1
Clasificación climática	SN-N-ST
Consumo energético anual (kW)	239
Capacidad de congelación (kg/24h)	3
Nº estrellas congelador	4
Autonomía sin corriente (h)	20
Capacidad neta del frigorífico (L):	180
Capacidad útil congelador (L)	38
Tipo frío congelador	Estático
Temperatura ambiente mínima, °C	10
Nivel de ruido dB(A)	36
Tipo instalación	Técnica de arrastre
Mandos de control	Mecánico
Tipo de puerta	Planas
Bisagras de la puerta	A derecha reversibles
Iluminación	1, Interior, LEDs
Medidas (mm)	1441x540x549
Medidas hueco (mm)	1446x560x550
Tipo de frío	Estático
Descongelación automática	No
Seguridad niños	No
Display LED	Sí
Puerta reversible	Sí
Dispensador de bebidas	No
Dispensador de agua y hielo	No
Cajón LongFresh	No
LowFrost	No
Puerta sobre Puerta	No
Técnica de arrastre	Sí
Estante lácteos	1 transparente de ancho total, Con tapa
Estantes de la puerta	2, Ancho total, Transparente
Cajones especiales	Ninguno
N° de cajones congelador	Ninguno
Tipo de cajones congelador	-
Refrigerante	R600a
Voltaje (V):	230-240
Frecuencia (Hz)	50
Potencia (W)	140
Longitud del cable (m)	2.4

Tabla Comparativa Frigoríficos 1 Puerta Integrables

	Zanussi Frigorífico 1 Puerta integrable ZRDN18FS2	Zanussi Frigorífico 1 Puerta integrable ZBA32060SA	Zanussi Frigorífico 1 Puerta integrable ZWAN82FS	Zanussi Frigorífico 1 Puerta integrable ZUA12420SA
PNC	923 581 061	923 581 016	933 035 303	933 030 009
EAN	7332543720705	7332543300907	7332543752195	7332543182855
TIpo	Frigorífico 1 puerta	Frigorífico 1 puerta	Frigorífico 1 puerta	Frigorífico 1 puerta
Color	Blanco	Blanco	Blanco	Blanco
Clase	A++	A+	A+	A+
Capacidad total neta (l)	310	310	106	106
Clasificación climática	SN-N-ST	SN-N-ST	ST	SN-N-ST
Consumo energético anual (kW)	112	142	180	180
Descongelación del frigorífico	Automática	Automática	Automática	Automática
N° de estantes	5	5	2	2
Estantes de la puerta	3, Ancho total, Transparente	3, Ancho total, Transparente	1, Ancho total, Transparente	
Estante botellero	1 transparente de ancho total	1 de ancho total	1 transparente de ancho total	1 de ancho total, No transparente
Estante lácteos	1 transparente de ancho total	1 transparente de ancho total, Con tapa	No lleva	1 de ancho total, Con tapa, Transparente
Estante para huevos	1 de 6 huevos	1 de 6 huevos	1 de 6 huevos	1 de 6 huevos
Puertas abatibles	1	1	1	1
Tipo de Cajones	Transparente	Transparente	Transparente	Transparente
Cajones especiales	1 cajón extraíble, 100% extraíble	1 cajón extraíble	Ninguno	Ninguno
Iluminación	1, Interior, LED, Lateral, De intensidad gradual	1, Interior, LED, Lateral	LEDs	LEDs
Tipo instalación	Técnica de arrastre	Técnica de arrastre	Técnica de arrastre	Técnica de arrastre
Tipo de puerta	Planas	Planas	Planas	Planas
N° de puertas	1	1	1	1
Puerta reversible	Sí	Sí	Sí	Sí
Bisagras de la puerta	A derecha reversibles	A derecha reversibles	A derecha reversibles	A derecha reversibles
Carriles telescópicos	Sí	1, Sí		
Mandos de control	Táctil electrónico	Táctil electrónico	Mecánico	Mecánico
Medidas (mm)	1772x548x549	1772x540x549	815x560x550	815x560x550
Medidas hueco (mm)	1780x560x550	1780x560x550	820x600x550	820x600x550
Tipo de frío	DynamicAir	Estático	Estático	Estático
Seguridad niños	Sí	Sí	No	No
Display LED	Sí	Sí	Sí	Sí
Puerta sobre Puerta	No	No	No	No
Técnica de arrastre	Sí	Sí	Sí	Sí
Dispensador de bebidas	No	No	No	No
Otros accesorios	Separador de cajón	Separador de cajón		
Voltaje (V):	230-240	230-240	230-240	230-240
Frecuencia (Hz)	50	50	50	50
Potencia (W)	100	100	110	110
Longitud del cable (m)	2.4	2.4	2.4	1,8

Tabla Comparativa Congeladores Verticales Integrables

	Zanussi Congelador vertical integrable ZUNN18FS1
PNC	922 782 036
EAN	7332543717965
TIpo	Congelador vertical
Color	Blanco
Clase	A+
Capacidad útil congelador (L)	204
Capacidad de congelación (kg/24h)	20
Clasificación climática	SN-N-ST-T
Consumo energético anual (kW)	303
Nivel de ruido dB(A)	39
Medidas (mm)	1772x548x549
Puerta reversible	Sí
Tipo frío congelador	No Frost
Luz del congelador	Ninguna
Tipo de puerta	Planas
Condensador	Estático
Capacidad total bruta (L)	216
Display LED	No
Seguridad niños	Sí
Descongelación automática	Sí
Pedal fácil apertura	-
Cierre automático de la puerta	No
Puerta sobre Puerta	No
Técnica de arrastre	Sí
Mandos de control	Táctil electrónico
Congelación rápida	Sí
Autonomía sin corriente (h)	24
Estantes congelador	6, Ancho completo, Cristal
Cajones congelador	4, Transparentes
Tipo de cajones congelador	Plástico transparente.
Puertas abatibles	2, Plástico transparente
Descongelación periódica	No es necesaria
Alto (mm)	1772
Ancho (mm)	548
Fondo (mm)	549
Alto hueco (mm)	1780
Ancho hueco (mm)	560
Fondo hueco (mm)	550
Voltaje (V):	230-240
Frecuencia (Hz)	50
Potencia (W)	150
Longitud del cable (m)	2.4